H0A/FB0A 753.1a/753.2a
km 41,850

Stellsignale für IC-, RE-/RB-, G-Züge
Sig 81A/81AA Mühlacker

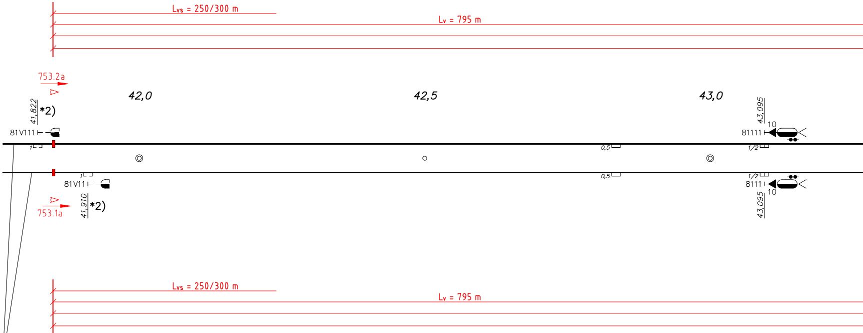

Lvs = 250/300 m
Lv = 795 m
753.2a
42,0
42,5
43,0
41,822
*2)
43,095
10
81V111
81111
1
0,5
1/2
81V11
8111
753.1a
41,910
*2)
43,095
10
Lvs = 250/300 m
Lv = 795 m

Strecke 4800
v.u.n. Illingen (Württ)
(Vaihingen/Enz)
elektrifiziert 15kV, 16,7Hz
Hauptbahn V□max·=140km/h
Bremstafel: 1000m
Streckenblock: ESTW Zentralblock
Gleiswechselbetrieb
PZB90

43,095
Stellbereichsgrenze

BZ	BZ
Illingen (Württ)	Mühlacker
ESTW-Z	ESTW-Z
ESTW-A	ESTW-A
Ortsbezeichner TIL	Ortsbezeichner
Kennzahl 82	Kennzahl 81

H0A/FB0A 753.1a/753.2a
IC-Züge PZB-geführt
Fahrtrichtung Vaihingen(Enz)/Mühlacker
Stellsignal: "81A/81AA" bei 140 km/h
L_z = 206 m
t_H = 30 s / 45 s
v_{max} = 140 km/h
L_V / L_{VS} = 795 m / 300 m
L_H 30s = 2.934 m
L_H 45s = 3.518 m
L_{IST} = 3.125 m

H0A/FB0A 753.1a/753.2a
RE-/RB-Züge PZB-geführt
Fahrtrichtung Vaihingen(Enz)/Mühlacker
Stellsignal: "81A/81AA" bei 140 km/h
L_z = 155 m
t_H = 30 s / 45 s
v_{max} = 140 km/h
L_V / L_{VS} = 795 m / 300 m
L_H 30s = 2.883 m
L_H 45s = 3.467 m
L_{IST} = 3.125 m

04.05.2026 16:01 YvonneEllmann@ 24.3s PROSIG-F1-25.ctb\Users\YvonneEllmann\AppData\Roaming\ELO Digital Office\SIGNON\115\checkout\7_8_4_2_4800_0401-26 Tkua 753.dwg

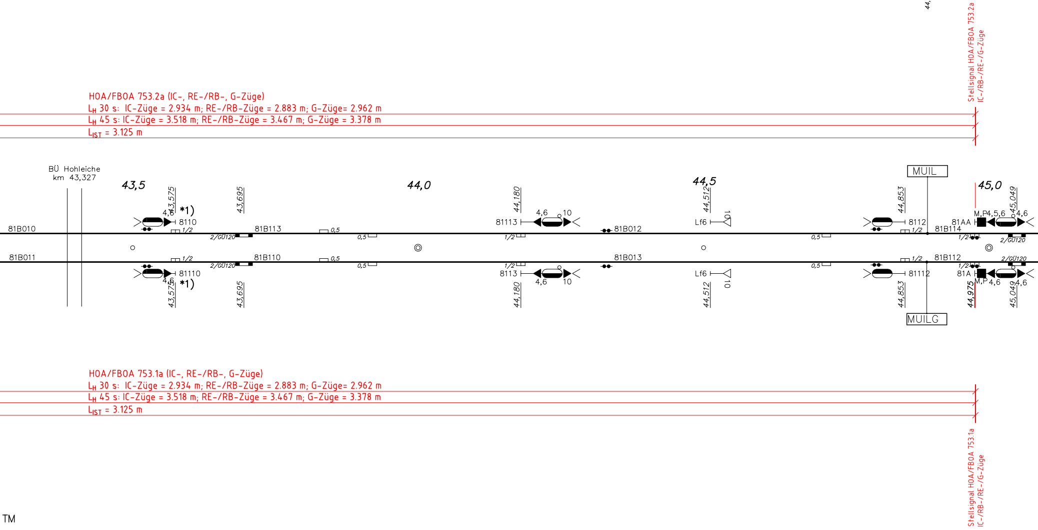
44,
Stellsignal HOA/FBOA 753.2a
IC-/RB-/RE-/G-Züge
HOA/FBOA 753.2a (IC-, RE-/RB-, G-Züge)
LH 30 s: IC-Züge = 2.934 m; RE-/RB-Züge = 2.883 m; G-Züge= 2.962 m
LH 45 s: IC-Züge = 3.518 m; RE-/RB-Züge = 3.467 m; G-Züge = 3.378 m
LIST = 3.125 m
BÜ Hohleiche
km 43,327
43,5
44,0
44,5
45,0
MUIL
43,575
*1)
4,6
8110
43,695
81B113
81B010
1/2
2/GÜ120
0,5
44,180
81113
4,6
10
81B012
44,512
Lf6
10
44,853
8112
81AA
81B114
M,P4,5,6
45,049
4,6
2/GÜ120
81B011
81B110
81B013
81B112
8113
81110
81111 2
81A
M,P
44,975
MUILG
TM
HOA/FBOA 753.1a (IC-, RE-/RB-, G-Züge)
LH 30 s: IC-Züge = 2.934 m; RE-/RB-Züge = 2.883 m; G-Züge= 2.962 m
LH 45 s: IC-Züge = 3.518 m; RE-/RB-Züge = 3.467 m; G-Züge = 3.378 m
LIST = 3.125 m
Stellsignal HOA/FBOA 753.1a
IC-/RB-/RE-/G-Züge

HOA/FBOA 753.1a/753.2a
G-Züge PZB-geführt
Fahrtrichtung Vaihingen(Enz)/Mühlacker
Stellsignal: "81A/81AA" bei 100 km/h
L_z = 750 m
t_H = 30 s / 45 s
v_{max} = 100 km/h
L_V / L_{VS} = 795 m / 250 m
L_H 30s = 2.962 m
L_H 45s = 3.378 m
L_{IST} = 3.125 m

*1) Vorsignalisi
*2) am ESTW-
*3) gehört zu

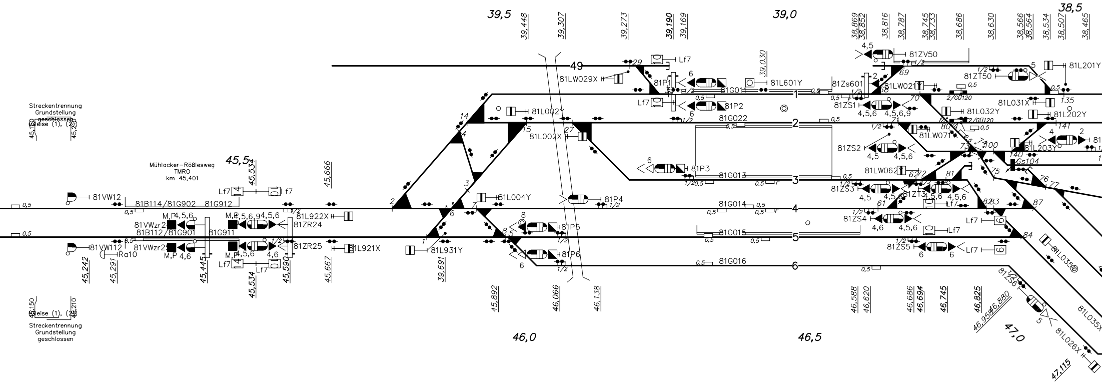
39,5
39,0
38,5
39,448
39,307
39,273
39,190
39,169
39,030
38,869
38,852
38,816
38,787
38,745
38,733
38,686
38,630
38,566
38,564
38,534
38,507
38,465
49
1
2
3
4
5
6
Lf7
81LW029X
81P1
81L601Y
81Zs601
81ZV50
81ZT50
81L201Y
81LW021
2/G0120
81L031X
81L202Y
81L032Y
81LW071
81L203Y
81ZS1
81ZS2
81ZS3
81ZS4
81ZS5
81ZS6
81ZT3
81LW062
Gs104
81L002Y
81L002X
81P2
81P3
81P4
81P5
81P6
81G011
81G022
81G013
81G014
81G015
81G016
81L004Y
81L922X
81L921X
81L931Y
81ZR24
81ZR25
81VW12
81VW112
81VWzr24
81VWzr25
Ra10
81B114/81G902
81G912
81B112/81G901
81G911
M,P
4,5,6
4,5,6,9
4,6
1/2
0,5
Streckentrennung
Grundstellung
geschlossen
Gleise (1), (2)
Mühlacker–Rößlesweg
TMRO
km 45,401
45,5
45,534
45,666
45,242
45,291
45,445
45,590
45,667
39,691
45,892
46,066
46,138
46,588
46,620
46,686
46,694
46,745
46,825
46,880
46,958
47,115
46,0
46,5
47,0
81L035X
81L026X
135
141
140
100
87
84

ierung für Illingen
-A Illingen angeschlossen
ESTW–A Maulbronn West

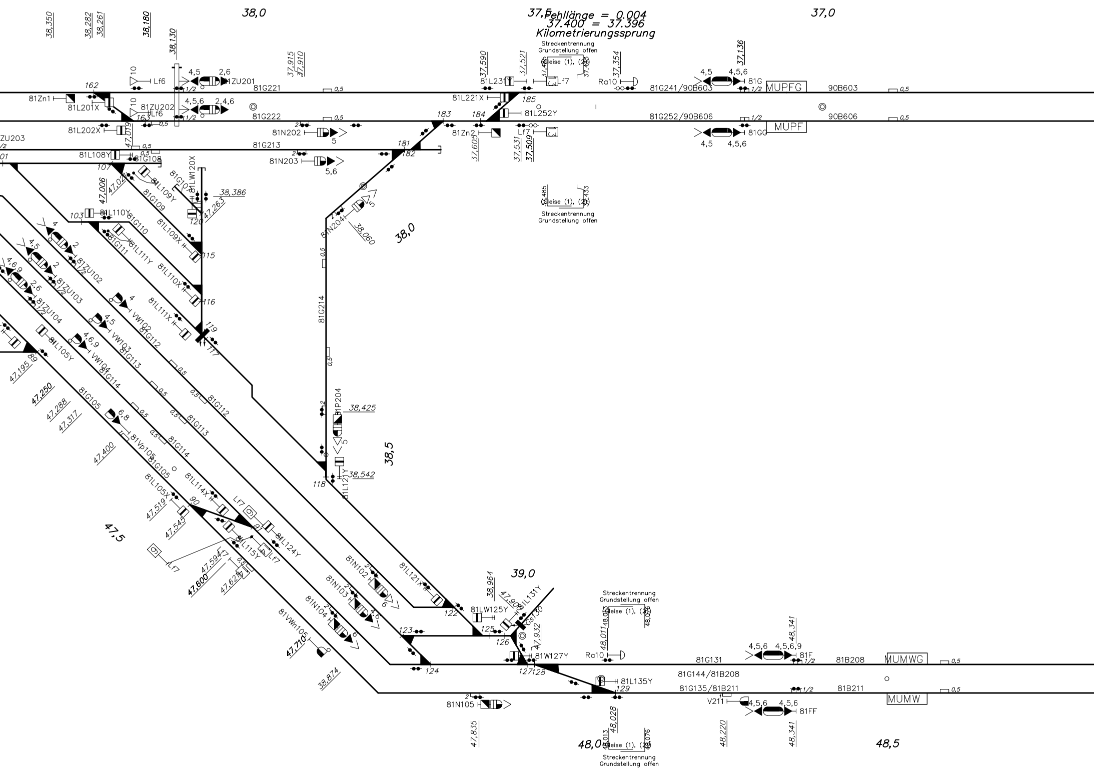
38,0
37,5
Fehllänge = 0.004
37.400 = 37.396
Kilometrierungssprung
37,0
38,350
38,282
38,261
38,180
38,130
37,915
37,910
37,590
37,521
37,354
37,136
Streckentrennung
Grundstellung offen
Gleise (1), (2)
37,485
37,433
81Zn1
81L201X
162
Lf6
81ZU202
163
4,5
2,6
81ZU201
4,5,6
2,4,6
81G221
81G222
0,5
1/2
81L231Y
Lf7
81L221X
185
81L252Y
Ra10
81G241/90B603
81G
MUPFG
90B603
81G252/90B606
81GG
MUPF
90B606
4,5,6
ZU203
81L202X
47,019
183
184
81N202
5
81Zn2
37,605
37,531
37,509
81G213
181
182
81N203
5,6
81L108Y
81G108
107
47,006
47,027
81L109Y
81G109
81G107
81LW120X
38,386
47,263
120
81L109X
115
103
81L110Y
81G110
81G111
81L111Y
81L110X
116
81ZU102
81ZU103
81ZU104
VW102
VW103
VW104
81G112
81G113
81G114
81L111X
119
117
81L105Y
81G105
47,195
47,250
47,288
47,317
47,400
6,8
81Vp105
81L105X
81L114X
90
91
Lf7
81L124Y
81L115Y
47,519
47,545
47,594
47,600
47,621
47,5
81N204
38,060
38,0
81G214
81P204
38,425
38,5
81L121Y
38,542
118
81L121X
81N102
81N103
81N104
6
81VWn105
47,710
38,874
122
39,0
38,964
47,900
81L131Y
81LW125Y
Gs130
125
126
47,932
123
124
81W127Y
127
128
81L135Y
129
Ra10
48,011
48,013
48,028
48,076
81G131
4,5,6
4,5,6,9
81F
81B208
MUMWG
81G144/81B208
81G135/81B211
81B211
MUMW
V211
81FF
48,341
48,220
81N105
47,835
48,0
48,5

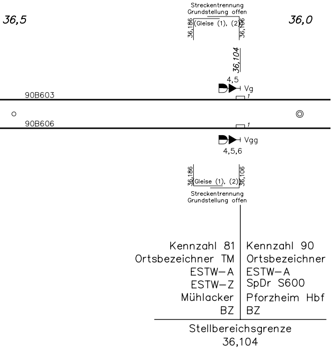
36,5
Streckentrennung
Grundstellung offen
36,186
Gleise (1), (2)
36,186
36,0
36,104
4,5
Vg
1
90B603
90B606
1
Vgg
4,5,6
36,186
Gleise (1), (2)
36,106
Streckentrennung
Grundstellung offen
Kennzahl 81
Ortsbezeichner TM
ESTW–A
ESTW–Z
Mühlacker
BZ
Kennzahl 90
Ortsbezeichner
ESTW–A
SpDr S600
Pforzheim Hbf
BZ
Stellbereichsgrenze
36,104

Strecke 4200
v.u.n. Pforzheim
elektrifiziert 15kV, 16,7Hz
Hauptbahn V□max:=130km/h
Bremstafel: 1000m
Streckenblock: ZBS 600
Gleiswechselbetrieb ständig eingerichtet
PZB90

LEGENDE

▬ Bestand
🟥 Neubau
▬ Rückbau
xxx.y HOA/FBOA-Nummer
▽ Symbol HOA/FBOA mit Messrichtung
–⊢– Messchwelle am Gleis

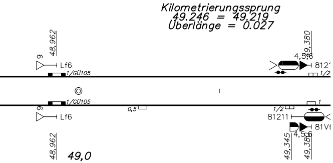
Kilometrierungssprung
49.246 = 49.219
Überlänge = 0.027
48,962
9
Lf6
1/GÜ105
49,380
4,5,6
812
1/2
1/GÜ105
9
Lf6
0,5
1/2
1
81211
81V
4,5,6
48,962
49,0
49,345
49,380

Strecke 4800
v.u.n. Maulbronn West (Bretten)
elektrifiziert 15kV, 16,7Hz
Hauptbahn V□max:=130km/h
Bremstafel: 1000m
Streckenblock: ESTW Zentralblock
Gleiswechselbetrieb ständig eingerichtet
PZB90

Nur gültig für die Ausschreibung!

Index:	Änderungen bzw. Ergänzungen	Name:	Datum:
01	Anhaltestrecke HOA/FBOA 753.1a/2a, km 41,850	Ellmann	30.10.2020

Prüfvermerke

die Übereinstimmung der Zeichnung mit der Ausführung bestätigt:
für den Auftragnehmer: .... Ort, Datum, Unterschrift
für die DB E&C GmbH .... Ort, Datum, Unterschrift

Freigabe zur bautechnischen Prüfung
.... Ort, Datum, Unterschrift

Interoperabilität geprüft (benannte Stelle), Name
Datum geprüft / genehmigt
Datum geprüft / genehmigt
Datum geprüft / genehmigt

Prüfingenieur

Eisenbahn-Bundesamt

gleichgestellt mit Prüfexemplaren geprüft / genehmigt
Datum

Freigabe der Ausführungsunterlagen
☐ mit Regelungen durch den BVB
Freigabe-Nr.: .... / ....
.... Ort, Datum, Unterschrift (BVB)

Genehmigung zur Bauausführung
.... Ort, Datum, Unterschrift

Lageskizze

Auftragnehmer:
INGE ESTW Mühlacker (DB E&C, Signon)
c/o DB Engineering & Consulting GmbH
Hinterm Hauptbahnhof 5
76137 Karlsruhe

Karlsruhe, den 11.09.2020 i.V.
Ort, Datum, Unterschrift

Planverfasser:
SIGNON Deutschland GmbH
Berliner Straße 7
01067 Dresden

Dresden, den 11.09.2020 i.A. U. [illegible]
Ort, Datum, Unterschrift

Anlagen-Nr.:	3.3.10.1.2	
Auftrag-Nr.:	G.016265804	
	Datum	Name
gez.	11.09.2020	Krell
bearb.	11.09.2020	Heinrich
gepr.	11.09.2020	E.Strube

Bauherr:
DB InfraGO AG
Anlagen-u. Instandhaltungsmanagement
Netz Stuttgart (I.IA-SW-N-STG)
Presselstraße 17
70191 Stuttgart
.... Ort, Datum, Unterschrift

Planung:
DB Engineering & Consulting GmbH
Planung Leit- und Sicherungstechnik
I.TV-SW-P-KAR(L)
Schwarzwaldstraße 82
76137 Karlsruhe
Karlsruhe, den 11.09.2020 i.V.
Ort, Datum, Unterschrift

Plan-Nr.: TM___10-02
Planart: AUSSCHREIBUNG
Planzeichen:
Blattgr.: 1920 x 297

Maßstab: ohne

ESTW-Z Mühlacker
schematischer Übersichtsplan
Anhalteweg HOA/FBOA 753.1a/2a, km 41,850

Einwirkungen (Lastmodelle):
Höhen- und Koordinatensystem

Projekt:
ESTW-Z Mühlacker
Strecke:
Strecke 4800, Strecke 4200 und Strecke 4840

Bauwerksnummer					Brückennr.
Strecke		Kilometer		Kennzahl	
-	*	-	*		